spinlock

ATCU Throttle Control Unit

Unité ATCU de commande des gaz

ATCU/1
ATCU/1+

Installation and Maintenance Instructions
Instructions d'installation et de maintenance

English - ***page 1***
Francais - ***page 5***

Tel: +44 (0)1983 295555
email: prosupport@spinlock.co.uk

3R334A/0

These instructions apply to two different kits:-

ATCU/1 - Spinlock faceplate only.

ATCU/1+ - As above, plus Spinlock handle control lever.

Both kits require installation with an unused Teleflex B700, CH2100P or CH2600P, sourced separately.

Pre Fitment Checks
The throttle body can be mounted vertically or horizontally to suit the installation, with the face plate remaining vertical. Check carefully in front and behind the surface on which you intend mounting the control unit. Ensure that the control unit will fit and the cables are able to be lead away without sharp bends that might affect the operation of the unit. Check the winch handle or Spinlock control lever for un-restricted travel.

Installation
1) Mark the central position for the control faceplate using the template provided (see transparent sheet) and mark mounting holes. These consist of four holes Ø5.2mm and one Ø32mm or Ø1 ¼".

It is recommended a 'dry fit' is undertaken before fully sealing and securing the unit.

2) Remove the boss (Item 4) from the faceplate (Item 1), being careful to leave the `o` ring (Item 5) and backing plate (Item 2) around the boss in place within the faceplate.

Install the boss on the splined shaft of the throttle body. Ensure it is pushed fully to the base.

Sleeve (Item 10) is an optional OEM part which may not be required.

3) Position the face plate and 4 fasteners. Fastener choice (Item 8 or 9) is dependant on your choice of horizontal or vertical mounting

4) Install the black spacers (Item 7) on the fasteners for either vertical or horizontal mounting. Check Diagrams 2 & 3.

5) Position throttle body behind faceplate, rotate black spacers (Item 7) to align with throttle body mounts, for horizontal mounting.

Slide throttle body onto fasteners and loosely tighten nuts or bolt (Item 8A or 9)

6) Ensure 2mm minimum of boss is protruding from the plate (see Fig 1). The black spacers (Item 7) may need to be cut down to achieve 2mm protrusion of boss, depending on deck thickness. The spacers can easily be cut with a hacksaw.

7) Check all operations of the throttle. Neutral throttling, forward and reverse gear selection and in gear throttle.

Separate the parts ready for final installation.

8) Follow steps above and Diagram 4 to reassemble the unit. Make sure the white mark on the boss is aligned vertically with the white dot on the faceplate, when the control unit is in the neutral setting.

Use Studlock / Loctite on the three grub screws of the Boss (set screws) and firmly tighten.

9) Before fully tightening the faceplate use silicone sealant, (not a polysulfide or polyurethane sealant) in a thin bead around the inside edge of the faceplate.

10) Slide the sealing washer (Item 6) over the neutral throttle button.

11) Repeat step 7 and always re-check throttle operation before casting off

ATCU – Throttle Control Unit Installation Checklist

•Pre-assemble whole unit before fitting / drilling deck.

•Check gear engagement and throttle in neutral.(button depressed).

•Check forward and reverse propulsion before casting off.

•Max.deck thickness = 30mm.

•Mount faceplate first, ensuring `O` ring is enclosed by back plate onto faceplate. (Refer to Assembly Drawing).

•Make sure when the throttle unit is fitted that the white line on the boss aligns with vertical line on the faceplate, when in neutral.

•The boss must be located to the full depth of axle and the three grub screws tightened and secured with thread lock adhesive.

•Ensure the boss stands out from the face plate. Adjust the black spacers if necessary.

•Cables should be of good quality (minimum friction). They should be led to the engine in long radii, (no less than a 300mm radius), fixed in position and not forced around bulkheads or engine compartments. (Item purchased separately).

•Throttle / gear levers and cable ends should not interfere with each other on the reverse of the throttle control unit. (Item purchased separately).

Note:
For outboard engines, add 1.25m (4 feet) to the length of the cable for a loop to allow for engine swing.

Maintenance and Corrosion Protection

For maximum protection, especially in a salt water environment, the faceplate, boss and lever should be washed in fresh water on a regular basis.

Periodically check the Control Head Mechanism for loose fasteners and signs of wear of moving parts. Keep metal moving parts well lubricated with heavy grease and use a moisture-displacing lubricant.

Do not spray plastic components with this lubricant.

Check the cables and engine connections for signs of wear and corrosion. Replace as necessary.

Trouble Shooting Problems

Cannot select neutral – Ensure the handle is engaging the neutral button.

Cannot select gear – Ensure the handle is moving clear of the neutral button.

Correct Operation
When you require a gear, pull the handle out until the locking part of the handle stops against the inside of the boss.

Ces instructions concernent deux produits différents:

ATCU/1 - Plaque frontale Spinlock uniquement.

ATCU/1+ - Idem, plus levier de contrôle Spinlock.

Les deux produits doivent être installés avec un Teleflex B700, CH2100P ou CH2600P, couplé séparément.

Contrôles Avant Installation
Le corps mécanique peut être monté verticalement ou horizontalement suivant les instructions, avec la plaque frontale toujours verticale. Examinez correctement la surface d'installation. Vérifiez que l'unité de contrôle pourra être installée et que les câbles ont suffisamment de place pour arriver sans être pliés de façon trop importante, ce qui pourrait affecter la bonne marche de l'appareil. Vérifiez la marche sans entrave du levier de contrôle Spinlock ou de la manivelle dw winch

Installation
1) Marquez la position centrale pour la plaque frontale avec le modèle annexé (c.f. feuille transparente) et marquez les trous d'installation. Ils consistent en 4 trous Ø5.2mm et 1 Ø32mm ou Ø1 ¼".

2) Otez le mamelon (article 4) de la plaque frontale (article 1), en s'assurant de laisser l'anneau (article 5) et la plaque arrière (article 2) à leur place, contre la plaque frontale.

Installez le mamelon sur la partie mécanique de l'unité de contrôle. Assurez-vous qu'il est poussé entièrement.

L'anneau de protection (article 10) est optionnel.

3) Mettez en place la plaque frontale avec les 4 vis. Le choix des vis (article 8 ou 9) dépend de l'installation (horizontale ou verticale).

4) Installez l'espaceur (article 7) sur les vis pour une installation horizontale ou verticale. Voir diagrammes 2 &3

5) Positionnez le corps mécanique derrière la plaque frontale, tournez l'espaceur (article 7) pour l'aligner avec les inserts du corps mécanique, pour une installation horizontale.

6) Le mamelon doit sortir au minimum de 2mm de la plaque (voir Fig. 1). L'espaceur peut être découpé à l'aide d'une scie si nécessaire, tout dépend de l'épaisseur du pont.

7) Contrôllez la bonne marche de l'appareil. Position neutre, marche avant et marche arrière.

Séparez les pièces pour l'installation finale.

8) Suivez la marche à suivre ci-dessus et le Diagramme 4 pour réassembler l'unité. Assurez-vous que la marque blanche sur le mamelon est alignée avec le point blanc sur la plaque frontale quand l'unité de contrôle se trouve en position neutre.

Utilisez par ex. du Loctite sur les 3 vis du mamelon et serrez fermement.

9) Avant de serrer totalement la plaque frontale, placez du silicone étanche sur l'intérieur des angles de la plaque frontale (pas de polysulfide, ni de polyruethane).

10) Glissez l'anneau d'étanchéité (article 6) sur le boutton de position neutre.

11) Répétez la phase 7 et contrôlez toujours la bonne marche de l'appareil avant le départ.

Maintenance et protection contre la corrosion

Pour une protection optimale, en particulier dans un environnement salin, il est recommandé de laver régulièrement à l'eau douce la plaque frontale, le mamelon et le levier.

Vérifiez périodiquement le mécanisme de la tête de contrôle pour resserrer les fixations lâches et détecter les traces d'usure des pièces mobiles. Veillez à ce que les pièces mobiles métalliques soient toujours lubrifiées avec une graisse à usage intensif et utilisez un lubrifiant qui repousse l'humidité. Ne pulvérisez pas ce lubrifiant sur les composants plastiques.

Recherchez les traces d'usure et de corrosion au niveau des connexions des câbles et du moteur. Remplacez-les si nécessaire.

Dépannage
Impossible de sélectionner le neutre – Veillez à ce que la manette s'enclenche dans le bouton du neutre.

Impossible de sélectionner la vitesse – Vérifiez que la manette quitte bien le bouton neutre.

Fonctionnement correct
Lorsque vous voulez changer de vitesse, tirez sur la manette jusqu'à ce que la partie bloquante de cette dernière s'arrête à l'intérieur du mamelon.

Liste de contrôle pour l'installation de l'unité de commande des gaz ATCU

• Pré-assemblez l'ensemble de l'unité avant le montage/avant de percer le pont.

• Vérifiez l'enclenchement des engrenages et assurez-vous que la manette des gaz soit sur le neutre (c'est-à-dire bouton enfoncé). Vérifiez la propulsion avant et arrière avant de démarrer.

• Épaisseur maxi du pont = 30mm.

• Montez la plaque frontale en premier, en veillant à ce que le joint torique soit poussé contre la plaque frontale par la plaque arrière.(voir le schéma de montage).

• Lors du montage de l'unité de commande des gaz, veillez à ce que la ligne blanche du mamelon soit alignée avec la ligne verticale de la plaque frontale, puis en position neutre.

• Le mamelon devra être positionné sur toute la profondeur de l'essieu et les trois vis sans têtes resserrées et fixées en place avec de l'adhésif bloquant.

• Vérifiez que le mamelon dépasse bien de la plaque frontale. Ajustez les espaceurs noirs si nécessaire.

• Les câbles devront être de bonne qualité (friction minimale). Ils devront être acheminés vers le moteur en décrivant de longs arcs de cercle (rayon d'au moins 300mm), et fixés en place sans être forcés au niveau des cloisons et des compartiments moteur.(article à acheter séparément).

•La manette des gaz/le levier de vitesse et les extrémités des câbles ne doivent pas interférer les uns avec les autres au dos de l'unité de commande des gaz.

Remarque : pour les moteurs de hors-bord, ajoutez 1,25m à la longueur du câble pour pouvoir faire une boucle qui tiendra compte du besoin de rabattre le moteur.

Fig 1.

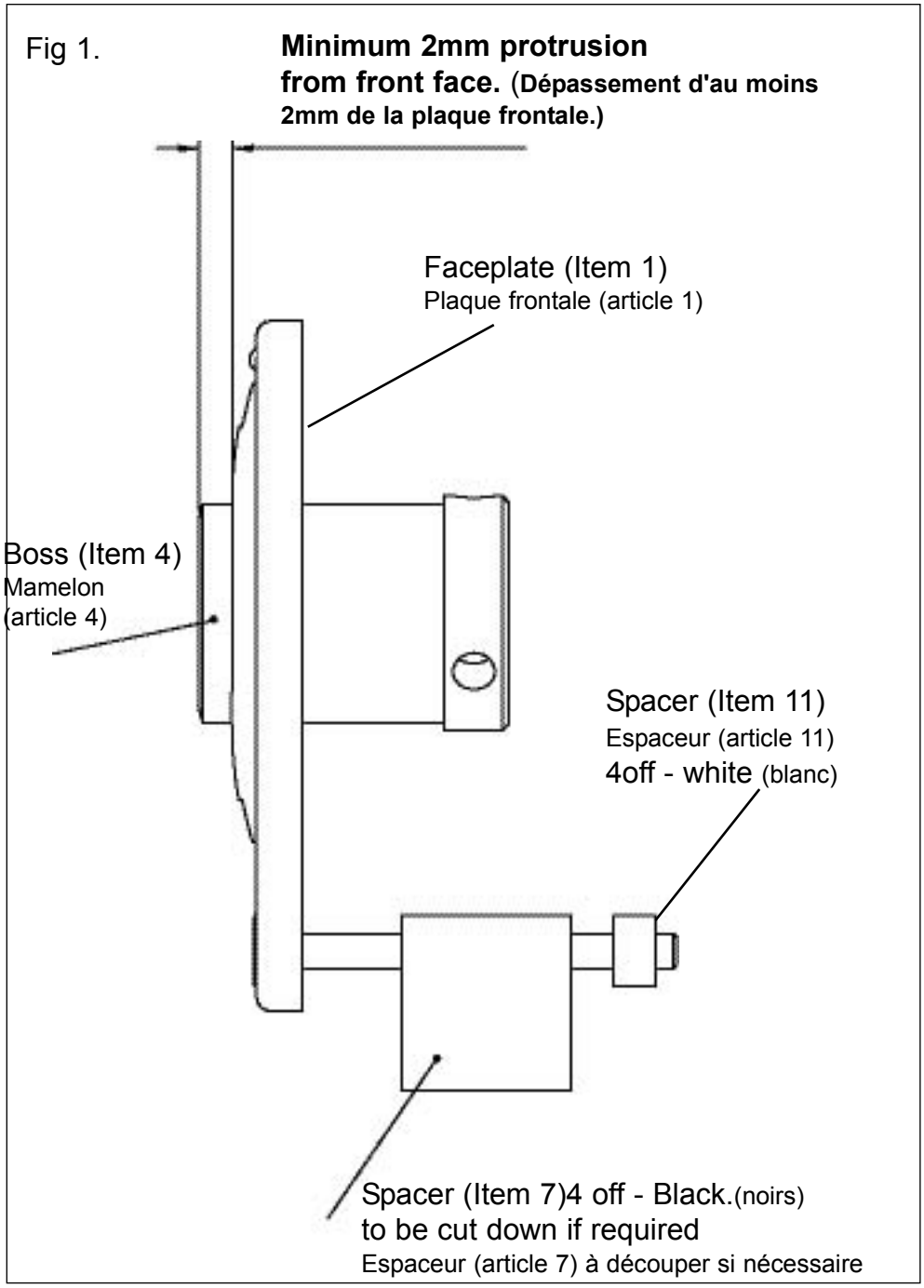
Minimum 2mm protrusion
from front face. (Dépassement d'au moins
2mm de la plaque frontale.)
Faceplate (Item 1)
Plaque frontale (article 1)
Boss (Item 4)
Mamelon
(article 4)
Spacer (Item 11)
Espaceur (article 11)
4off - white (blanc)
Spacer (Item 7)4 off - Black.(noirs)
to be cut down if required
Espaceur (article 7) à découper si nécessaire

Diagram 1 - Vertical Mount View
(Installation verticale)

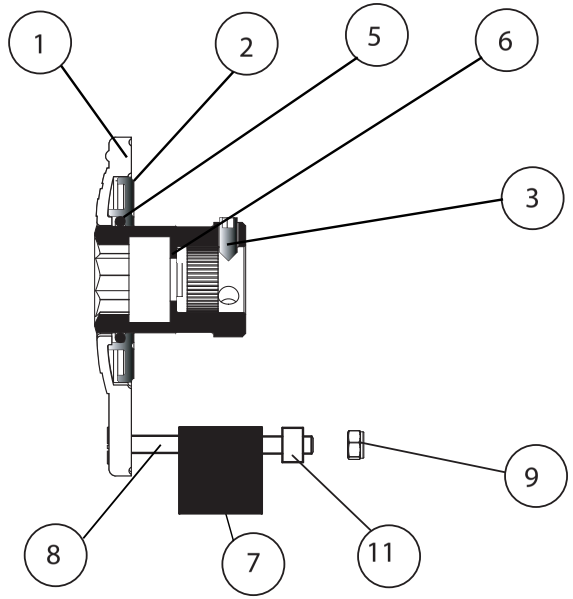

Diagram 2 - Horizontal Mount View
(Installation horizontale)

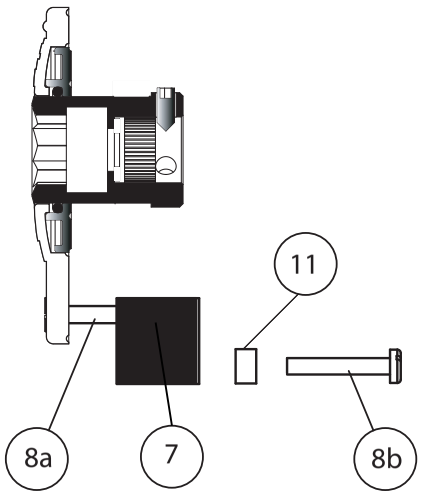

Note:
For vertical mounting of throttle body use items 8 and 9.
(Pour l`installation verticale de l`unite de commande des gaz, utilisez les articles 8 et 9.)
For Horizontal mounting of throttle body us items 8a and 8b.
(Pour l`installation horizontale de l`unite de commande des gaz, utilisez les articles 8a et 8b.)

Item No	Part	Quantity
1	Moulded Plate Outer	1
2	Moulded Plate Inner	1
3	Grub Screw	3
4	Boss	1
5	'O' ring	1
6	Sealing Washer	1
7	Delrin Spacer (Black)	4
8	M5 screw, c/s hd x 60	4
8a	M5 screw, c/s hd x 40	4
8b	M5 screw, pan head x 30	4
9	M5 Nyloc Nut	4
10	Sleeve	1
11	Nylon Spacer (White)	4

spinlock

the experts in **rope holding**
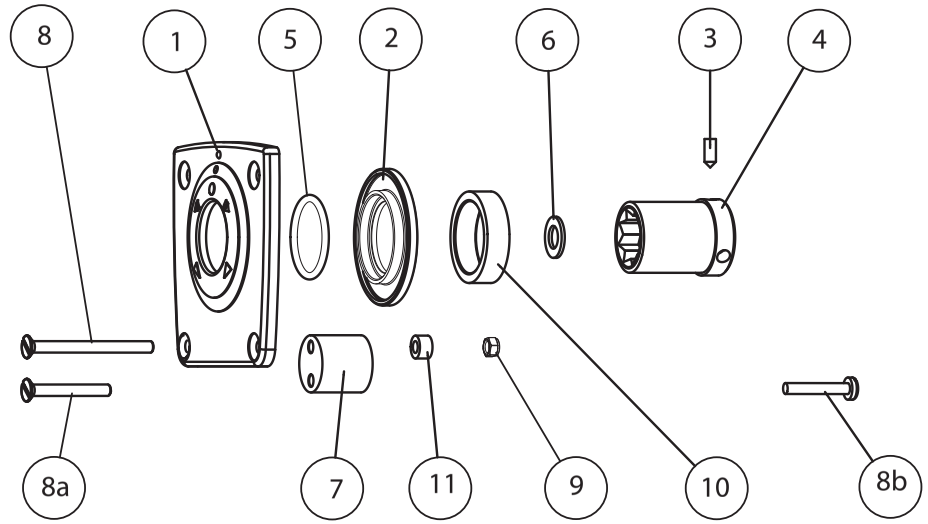
Exploded View - Diagram 4
(Vue eclatee)