SCALETTE | LADDERS

Scalette da plancetta a scomparsa totale con slitta telescopica

Fabbricate totalmente in acciaio inox lucidato a specchio. Gradini ovali con pedana in plastica bianca. Versione con fermo frontale scatolato della parte sfilabile.

Retractable telescopic ladders

Fully manufactured in mirror polished stainless steel. Oval steps with white plastic coating. Equipped with fall safe front lock.

Articolo-Item	€/pc.	Mod.	Gradini Steps	Tubi-Tubes Ø mm.	Lunghezza-Length mm. Aperta-Open	Lunghezza-Length mm. Chiusa-Closed	Larghezza max Max width mm.
S 31 03 003		Standard	3	19/25/32	880	373	300
S 31 03 004		Standard	4	19/25/32/38	1155	405	300
S 31 03 245		Stretta (per gommoni)-Narrow (for dinghy)	3	19/25/32	880	373	205

1 **AISI 316**

SUGGESTED ITEM

Art. S3185113 (pag. 588)

Scalette a scomparsa

Modello composto da una scaletta telescopica 3/4 gradini e box da incorporare nello spessore della plancetta. Fabbricate completamente in acciaio inox lucidato a specchio. Installazione facile e veloce sopra la linea di galleggiamento con cassonetto contenitivo con drenaggio. Box non a tenuta stagna.

Retractable telescopic ladders

Equipped with a telescopic ladder 3/4 steps and a box to be recessed into the bathing platform. Fully manufactured in mirror polished stainless steel. Easy and quick installation above waterline in a locker with drain. Non water tight box.

Articolo-Item	€/pc.	Mod.	Gradini Steps	Lunghezza A Length A mm.	Frontalino Front plate mm.
S 31 03 330		A scatto-Snap type	3	870	390x86
S 31 04 330		A scatto-Snap type	4	1168	390x86

1 **AISI 316**

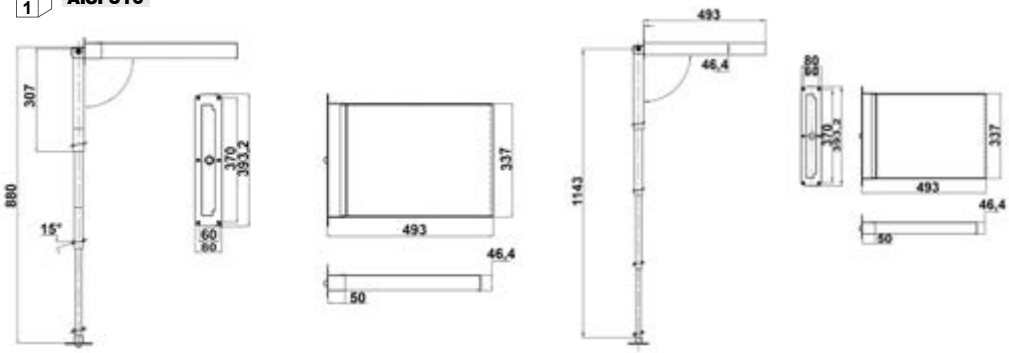

Scalette telescopiche da plancetta con maniglioni

Fabbricate in acciaio inox Aisi 316 lucidato a specchio. Gradini ovali con pedana in plastica bianca.

Retractable telescopic ladders with handles

Manufactured in mirror-polished Aisi 316 stainless steel with oval steps and white plastic footboard.

Articolo-Item	€/pc.	Gradini Steps	Tubi-Tubes Ø mm.	Lunghezza-Length mm. Aperta-Open	Lunghezza-Length mm. Chiusa-Closed	Larghezza max Max width mm.
S 19 11 800		3	19/25/32	889	370	360
S 19 11 804		4	19/25/32/38	1156	394	375

1 **AISI 316** made by TREM

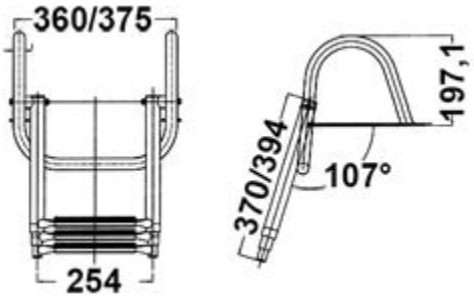

Cornice per uscita scalette a scomparsa in specchio di poppa

Realizzata in acciaio inox aisi 316.

Aisi316 frame for stern ladders

Manufactured in stainless steel.

Articolo-Item	€/pc.	↕ mm.
S 31 85 315		315/280x85

1 made by TREM **AISI 316**