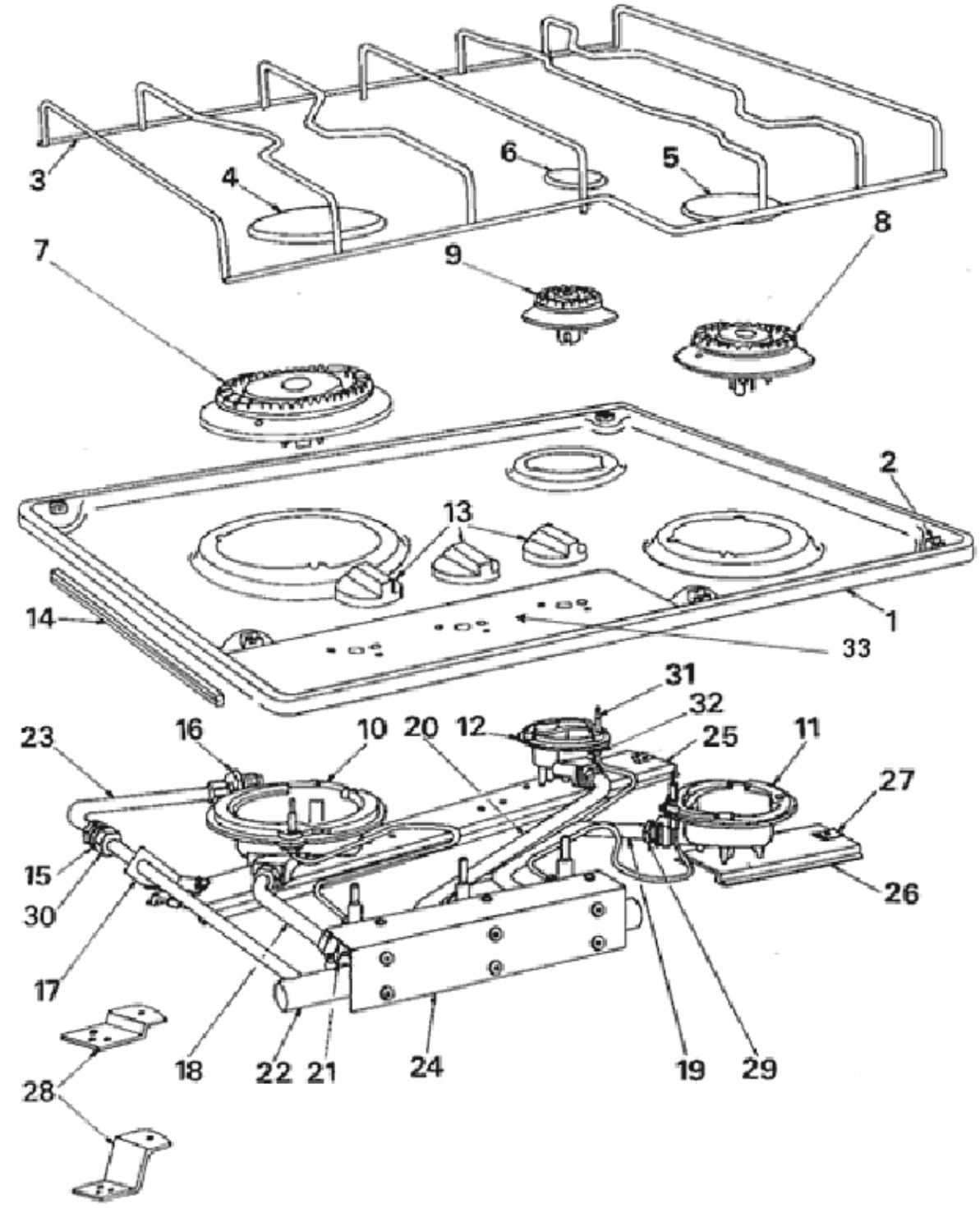
3
4
6
5
8
7
9
2
13
14
1
33
31
32
23
16
10
20
12
25
11
27
15
30
26
17
18
22
21
24
19
29
28