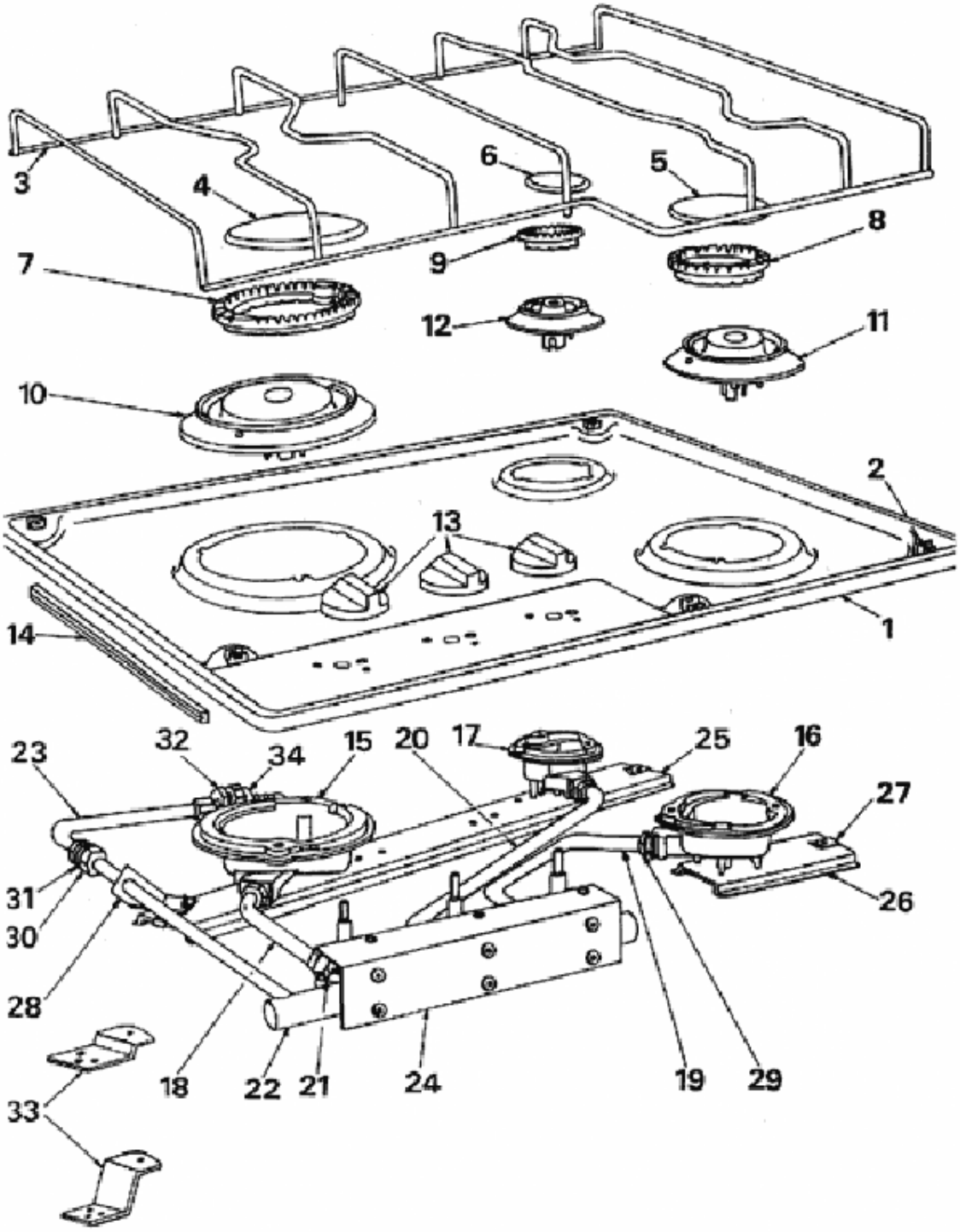
3
4
6
5
8
7
9
12
11
10
2
13
14
1
23
32
34
15
20
17
25
16
27
31
30
26
28
18
22
21
24
19
29
33